那須地区中学校総合体育大会ソフトテニス大会
令和3年7月10日
石川スポーツグラウンドくろいそテニスコート
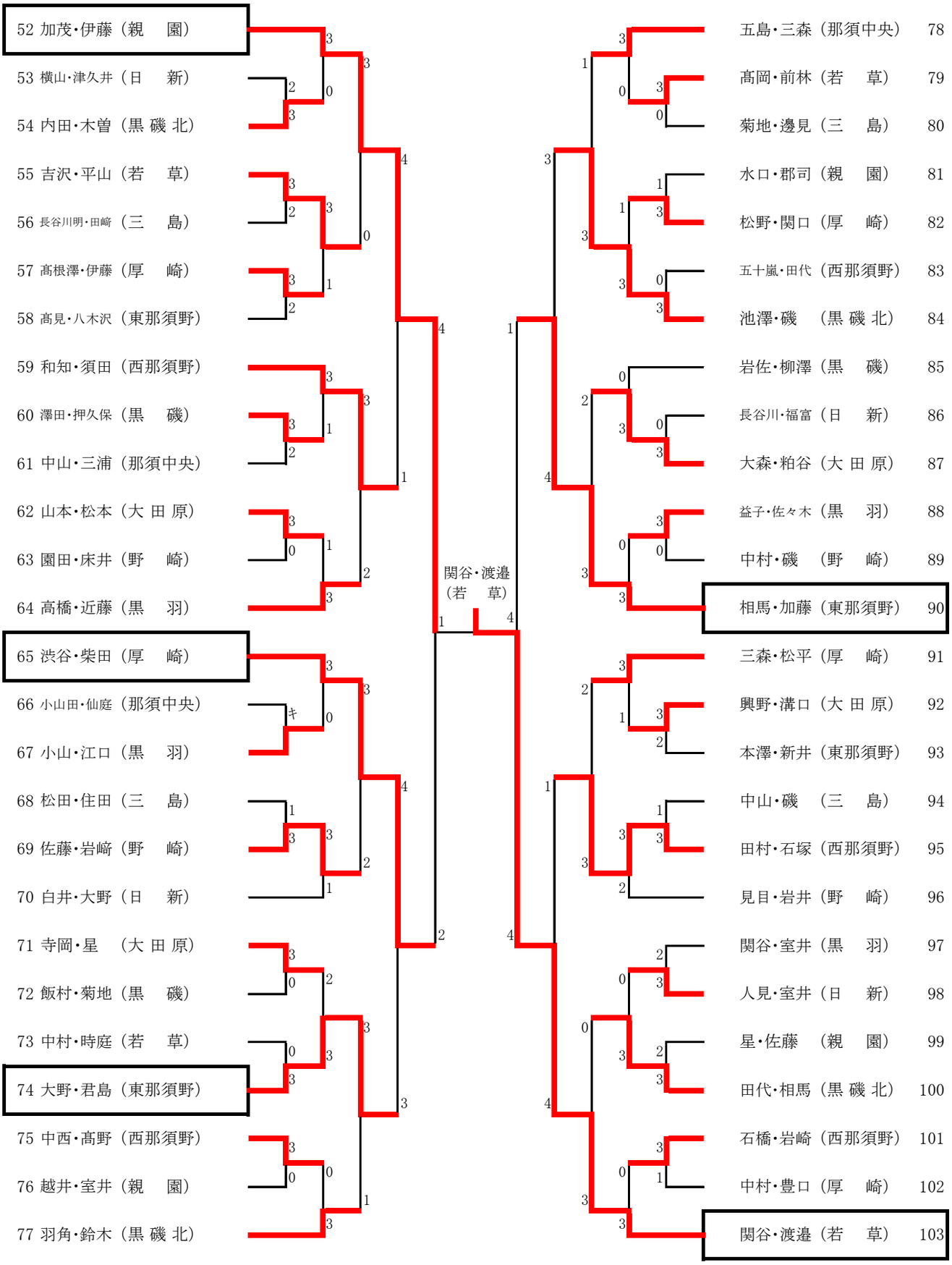
男子個人 (2)